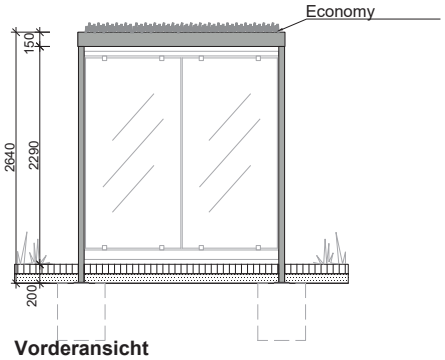

Vorderansicht

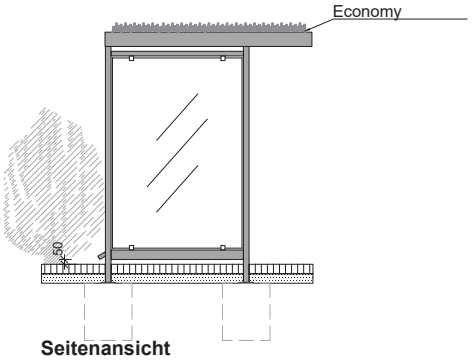

Seitenansicht

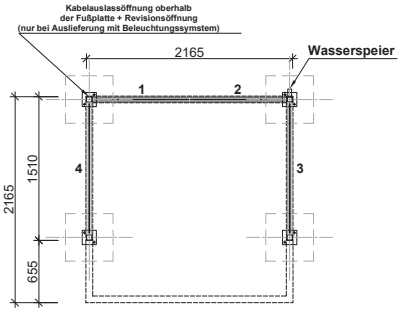

Grundriss

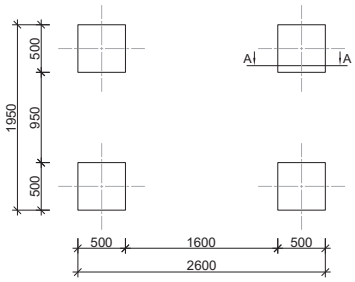

Fundamentplan

Blockfundament

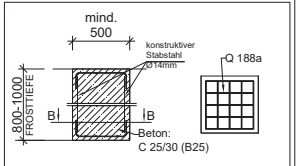

Schnitt "A"-"A" Schnitt "B"-"B"

Hinweise zu Gründungsbauteilen:

- Grundungsbauteile sind eben und waagrecht auszuführen max. Abweichung 5 mm
- Höhnenniveau der Oberkante aller Fundamente darf max. 5mm abweichen
- Alle Gründungsbauteile sind auf ausreichend tragfähigen Untergrund zu erstellen
- Der Untergrund ist frostfrei auszuführen (ab Oberkante des Fußbodens min. 800 mm tief)
- Abstand Außenkante Fundament und Dübel mind. 100 mm

In der Zeichnung wurden 200 mm Überpflasterung berücksichtigt.

1 m 2 m 3 m

Benennung:	Inhalt: Grundriss; Ansichten; Fundamentplan
LEONIS GREEN 272.335 /272.336	Änderungsindex: 1. Änderung / 2. Änderung / 3. Änderung
Optionales Zubehör: - Keramischer Siebdruck - Beleuchtungssystem ohne Bewegungsmelder - Beleuchtungssystem mit Bewegungsmelder	Zeichnung-Nr.:
Für diese Zeichnung behalten wir uns alle Rechte vor. Ohne unsere vorherige Zustimmung darf sie weder vervielfältigt noch Dritten zugänglich gemacht werden. Zuwiderhandlungen werden strafrechtlich verfolgt. (DIN ISO 16016:2007-12)	Datum / Bearb.

Beispiel-Fundamentpläne

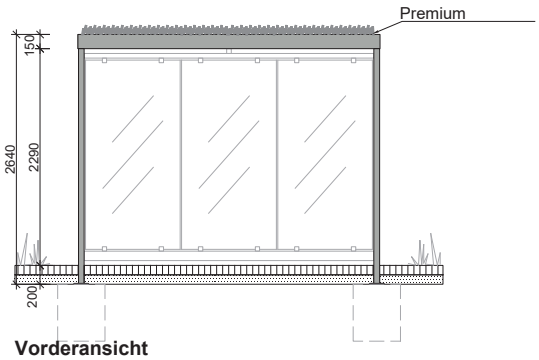

Vorderansicht

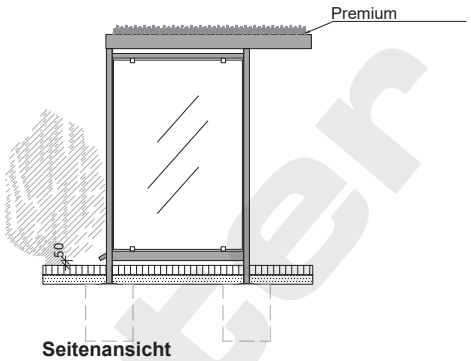

Seitenansicht

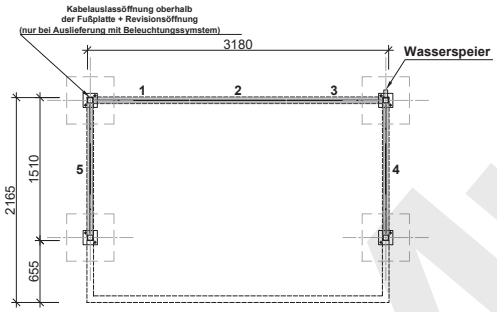

Grundriss

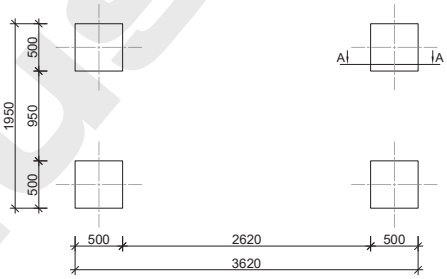

Fundamentplan

Blockfundament

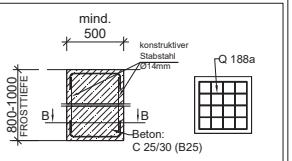

Schnitt "A"-"A" Schnitt "B"-"B"

Hinweise zu Gründungsbauteilen:

- Grundungsbauteile sind eben und waagrecht auszuführen max. Abweichung 5 mm
- Höhnenniveau der Oberkante aller Fundamente darf max. 5mm abweichen
- Alle Gründungsbauteile sind auf ausreichend tragfähigen Untergrund zu erstellen
- Der Untergrund ist frostfrei auszuführen (ab Oberkante des Fußbodens min. 800 mm tief)
- Abstand Außenkante Fundament und Dübel mind. 100 mm

In der Zeichnung wurden 200 mm Überpflasterung berücksichtigt.

Benennung:	Inhalt: Grundriss; Ansichten; Fundamentplan
LEONIS GREEN 272.337 /272.338	Änderungsindex: 1. Änderung / 2. Änderung / 3. Änderung
Optionales Zubehör: - Keramischer Siebdruck - Beleuchtungssystem ohne Bewegungsmelder - Beleuchtungssystem mit Bewegungsmelder	Zeichnung-Nr.:
Für diese Zeichnung behalten wir uns alle Rechte vor. Ohne unsere vorherige Zustimmung darf sie weder vervielfältigt noch Dritten zugänglich gemacht werden. Zuwiderhandlungen werden strafrechtlich verfolgt. (DIN ISO 16016:2007-12)	Datum / Bearb.

Muster